Sonderverschraubungen & Speziallösungen

Durchgangsverschraubung ohne Reduktion
Eckverschraubungen ohne Reduktion
Wärmetauschereinbindung

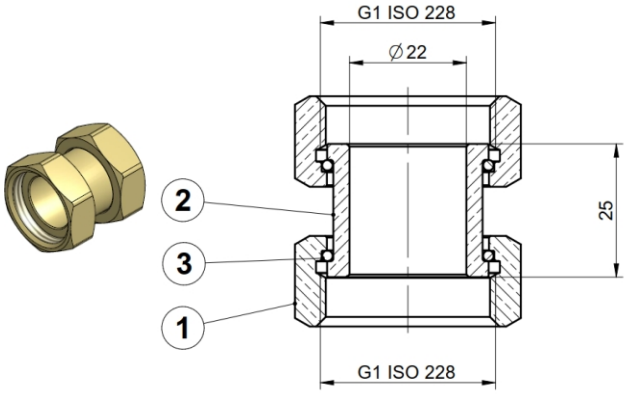

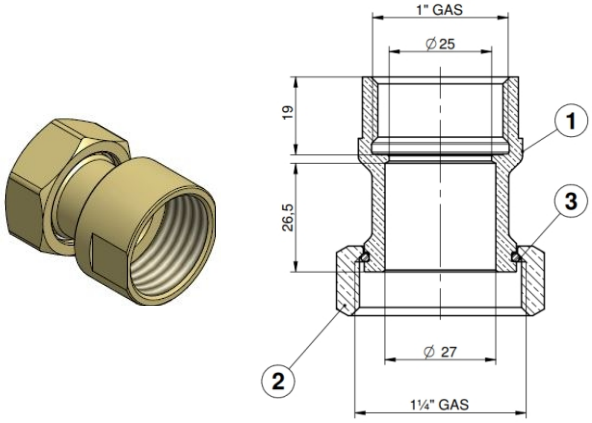

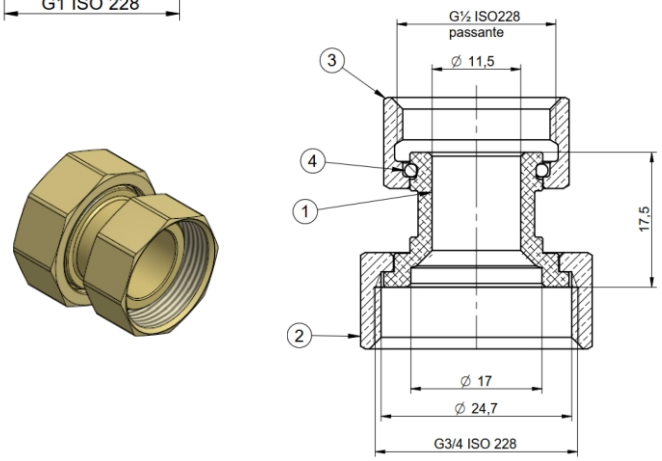

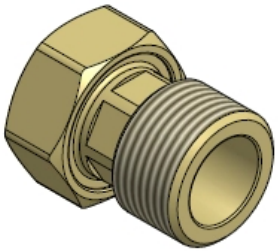

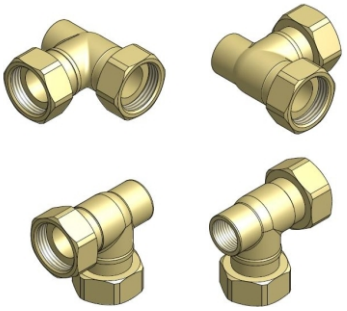

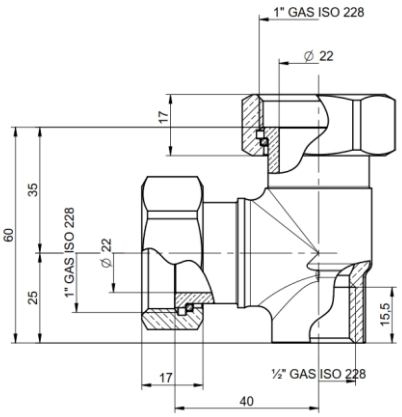

ÜA – Registriert
R-15.2.3-21-17053

Sie suchen einen speziellen Übergang, einen speziellen Fitting?
Vorliegende Liste gibt nur einen Teil unseres Sortiments wieder!
Auch für Kleinserien haben oder finden wir eine Lösung!

MS Schwarz GmbH / Anton Karg Str. 7 / A-6330 Kufstein /Fon: +43-5372-626 73 / info@ms-schwarz.at

Durchgangsverschraubungen mit und ohne Reduktion, Rückschlagventile mit 2x AUSSEN-Gewinde

Gerade Messingverschraubungen OHNE REDUKTION

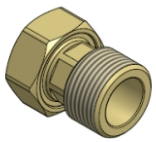

35VS1616	Verschraubungsset 1/2“AG-1/2“ÜM
35VS3434	Verschraubungsset 3/4“AG-3/4“ÜM
35VS0101	Verschraubungsset 1“AG-1“ÜM
35VS5454	Verschraubungsset 11/4“AG-11/4“ÜM
35VS6464	Verschraubungsset 11/2“AG-11/2“ÜM
35VS2Z2Z	Verschraubungsset 2“AG-2“ÜM
ÜA – Registriert R-15.2.3-21-17053	35VS6565	Verschraubungsset 2 1/2“ÜM auf 2 1/2“AG

Lieferumfang: 2x Verschraubung in der entsprechenden Dimension mit 2x asbestfreien Quetschdichtungen
Material: Messingqualität CW617N = für Trinkwasser geeignet

EDELSTAHLVERSCHRAUBUNG ohne Reduktion

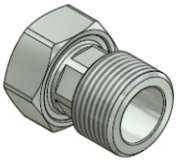

SSVSDN20	Edelstahlverschraubung 3/4"ÜM auf 3/4"AG
SSVSDN25	Edelstahlverschraubung 1“ÜM auf 1"AG
SSVSDN32	Edelstahlverschraubung 11/4"ÜM auf 11/4“AG
SSVSDN50	Edelstahlverschraubung 2“ÜM auf 2"AG

Lieferumfang: 1x Verschraubung
Material: Wasserführung:1.4404 - V4A Überwurfmutter: 1.4305-V2A

Reduzierte Messingverschraubung - Überwurfmutter eine Dimension größer als Gewindeende!

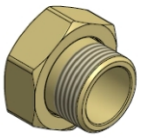

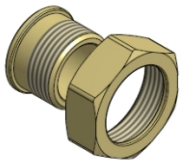

34VS1234St	Verschraubungsset 1/2“AG auf 3/4“ÜM
34VS3401St	Verschraubungsset 3/4“AG auf 1“ÜM
35VS0154St	Verschraubungsset 1“AG auf 5/4“ÜM
36VS5464St	Verschraubungsset 11/4“AG auf 11/2“ÜM
39VS6420St	Verschraubungsset 11/2“AG auf 2“ÜM
39VS4050	Verschraubungsset 2“AG auf 2 1/2“ÜM

Lieferumfang:
2x Verschraubung in der entsprechenden Dimension mit 2x asbestfreien Quetschdichtungen im Kunststoffbeutel
Material: Messingqualität CW617N = für Trinkwasser geeignet

Rückschlagventil mit 2x Außengewinde flachdichtend

RSAGDN10	Messingrückschlagventil 2x AG 3/8"
RSAGDN15	Messingrückschlagventil 2x AG 1/2“
RSAGDN20	Messingrückschlagventil 2x AG 3/4“
RSAGDN25	Messingrückschlagventil 2x AG 1“
RSAGDN32	Messingrückschlagventil 2x AG 11/4“

Lieferumfang: 1x Rückschlagventil
Technische Besonderheit: Betriebstemperatur max.: +95°C Betriebsdruck max.: 10 bar, Öffnungsdruck: ca. 20 mbar,
Ventilgehäuse: Messing, Ventilteller: Kunststoff

Eckverschraubungen / Verschraubungen mit beiseits Überwurfmutter

ECK Messingverschraubungen ohne Reduktion Überwurfmutter zu Außengewinde mit 1/2" IG am Knie

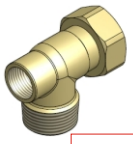

35WTE2020	Eckverschraubung 3/4"ÜM-3/4"AG R/F m. 1/2"IG a. Knie
35WTE0101	Eckverschraubung 1"ÜM-1"AG R/F m. 1/2"IG a. Knie
36WTE5454	Eckverschraubung 11/4"ÜM-11/4"AG R/F m. 1/2"IG a. Knie
35WTE5050	Eckverschraubung 2"ÜM-2"AG R/F m. 1/2"IG a. Knie

ÜA – Registriert R-15.2.3-21-17053

Lieferumfang:
1x Eckverschraubung in der entsprechenden Dimension mit 1x asbestfreier Quetschdichtung im Kunststoffbeutel
Material: Messingqualität CW617N = für Trinkwasser geeignet

Eckverschraubung mit Überwurfmuttern beidseitig und 1/2" IG am Knie

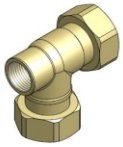

VSE2Ü20	Eckverschraub. 2 x Überwurfmutter 3/4" m. 1/2"IG am Knie
VSE2Ü25	Eckverschraub. 2 x Überwurfmutter 1" m. 1/2"IG am Knie
VSE2Ü32	Eckverschraub. 2 x Überwurfmutter 11/4" m. 1/2"IG a. Knie

ÜA – Registriert R-15.2.3-21-17053

Lieferumfang:
1x Eckverschraubung in der entsprechenden Dimension mit 1x asbestfreier Quetschdichtung im Kunststoffbeutel
Material: Messingqualität CW617N = für Trinkwasser geeignet

Verschraubungen beidseits Überwurfmutter in gleicher Dimension und reduzierend

Verschraubung mit 2x Überwurfmutter!

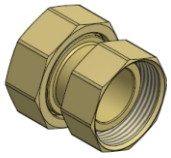

reduzierend

NICHT reduzierend

VSÜM20ÜM15	Verschraubung 3/4"ÜM zu 1/2"ÜM
DoppelVS20	Doppelverschraubung 2x ÜM 3/4"
VSÜM25ÜM20	Verschraubung 1"ÜM zu 3/4"ÜM
DoppelVS25	Doppelverschraubung 2x ÜM 1"
VS32ÜM25ÜM	Verschraubung 11/4"ÜM zu 1"ÜM
DoÜm32	Doppelverschraubung 2x ÜM 11/4"
VSÜM40ÜM32	Verschraubung 11/2"ÜM auf 11/4"ÜM
DoppelVS40	Doppelverschraubung 2 x 1 1/2" ÜWM
ÜM50ÜM50	Doppelverschraubung 2x ÜM 2"

ÜA – Registriert R-15.2.3-21-17053

Lieferumfang: 1x Verschraubung
Material: aus Messing CW 617N

Verschraubungen ÜM zu IG / Pumpenverschraubungen / Pressübergänge...

Verschraubungen Überwurfmutter zu Innengewinde

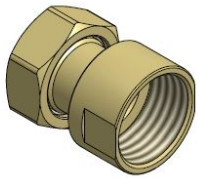

ÜM20IG20	Verschraubung 3/4"ÜM auf 3/4"IG
ÜM25IG20	Verschraubung 1"ÜM auf 3/4"IG
ÜM25IG25	Verschraubung 1"ÜM auf 1"IG
ÜM32IG25	Verschraubung 11/4"ÜM zu 1"IG
VS40ÜM32IG	Verschraubung 11/2"ÜM zu 11/4"IG

ÜA – Registriert R-15.2.3-21-17053

Lieferumfang: 1x Verschraubung
Material: aus Messing CW 617N

Pumpenverschraubung

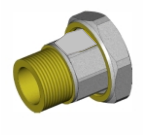

PumpVS2540	Verschraubung 1 1/2"ÜM zu 1"AG (für z.B. Pumpe)
PuAs25	Pumpenabsperrventil 11/2"ÜM zu 1"AG/F
VS1ÜM1/2AG	Verschraubungen 1"ÜM zu 1/2"AG

Lieferumfang: 1x Verschraubung
Material: aus Messing CW 617N

Verschraubungen Durchgang mit seitlicher Aufnahme 1/2" IG

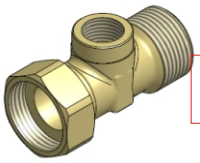

35VSSp2525	Gerade Verschraubung 1"ÜM - 1"AG m. 1/2"IG
VSRLUM32AG32	Verschraubung 11/4"ÜM auf 11/4"AG m.1/2"Ig

ÜA – Registriert R-15.2.3-21-17053

Lieferumfang: 1x Verschraubung
Material: aus Messing CW 617N

Pressübergänge - Anpressende - auch zum Löten und Klemmen

PLK-Adapter: Überwurfmutter und Rohrstutzen = neutrale Aufnahme für Ihre Pressmuffe

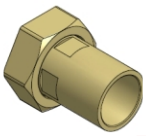

PLKÜM20a22	PLK-Adapter 3/4" Überwurfmutter auf 22 außen
PLKÜM25a28	PLK-Adapter 1" Überwurfmutter auf 28 außen
PLKÜM32a35	PLK-Adapter 11/4" Überwurfmutter auf 35 außen

ÜA – Registriert R-15.2.3-21-17053

Lieferumfang: 1x Verschraubung
Material: Messingqualität CW617N = für Trinkwasser geeignet

PLK-Adapter: flachdichtendes Außengewinde und Rohrstutzen = neutrale Aufnahme für Ihre Pressmuffe

PLKAG20a22	PLK-Adapter 3/4"AG auf 22 außen
PLKAG25a28	PLK-Adapter 1"AG auf 28 außen

ÜA – Registriert R-15.2.3-21-17053

Lieferumfang: 1x Verschraubung
Material: Messingqualität CW617N = für Trinkwasser geeignet

Generelle technische Informationen:
- Die Messingqualität CW617N entspricht den aktuellen Vorgaben zum Einsatz im Trinkwasser
- Die Montage muss spannungsfrei und gemäß den geltenden Regeln und Normen erfolgen.

Bilder, Zeichnungen und sonstige Darstellungen sind geistiges Eigentum der MS Schwarz GmbH und urheberrechtlich geschützt und dürfen ohne schriftliche Zustimmung des Rechtsinhabers nicht verwendet werden .Technische Darstellungen und Angaben ohne Gewähr. Änderung und Irrtum vorbehalten.

Preise in EURO, exklusive MWSt., Verpackung und Versand, verstehen sich als unverbindl. empfohlene Bruttopreise. Grundlage von Geschäftsbeziehungen sind unsere AGB (siehe www.ms-schwarz.at/download), Änderung und Irrtum vorbehalten.